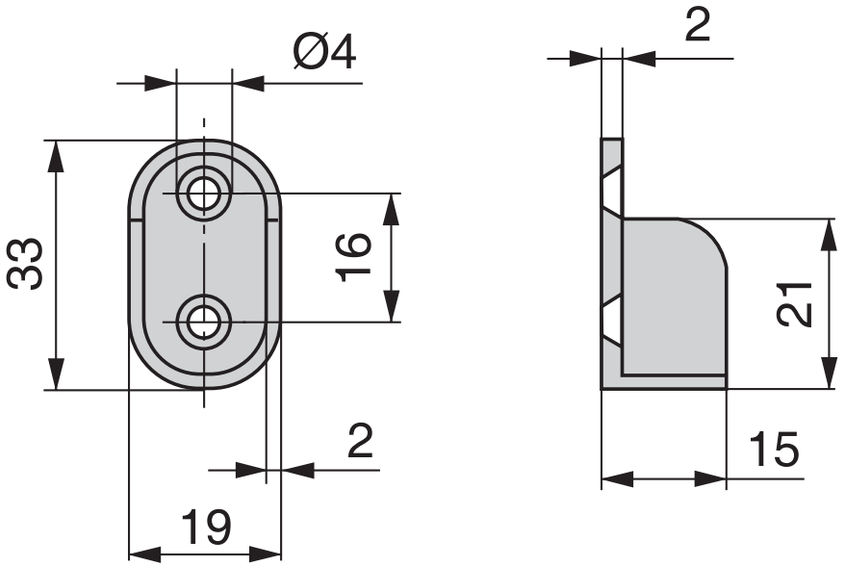
Ø4
33
16
2
19
2
21
15