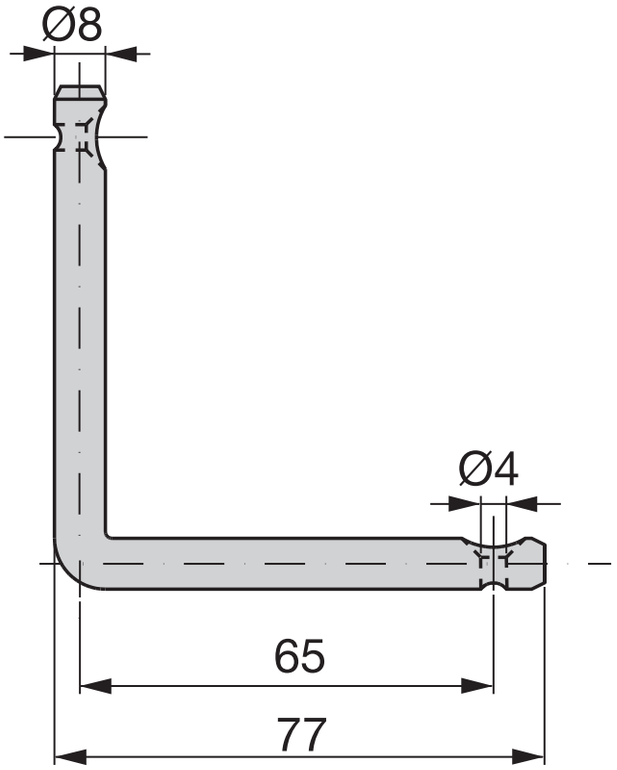
Ø8
Ø4
65
77