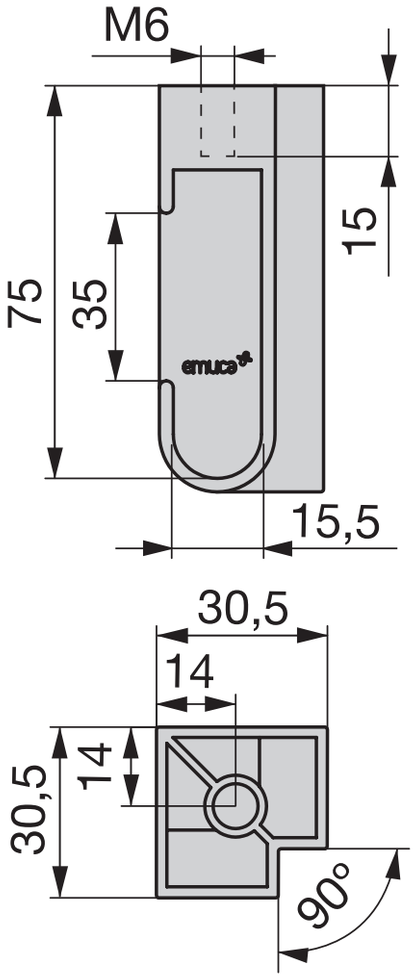
M6
15
75
35
emuca
15,5
30,5
14
14
30,5
90°