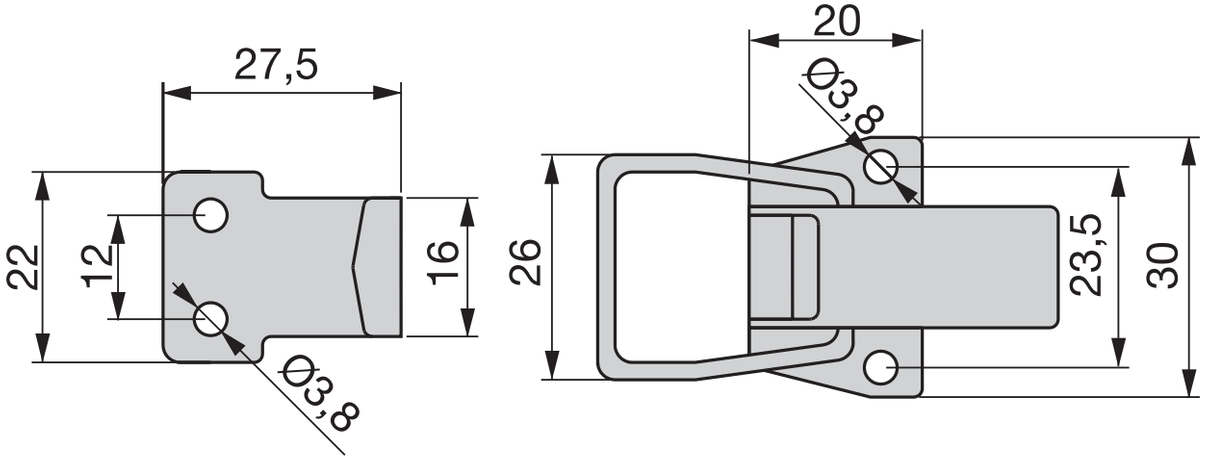
27,5
22
12
16
Ø3,8
20
Ø3,8
26
23,5
30