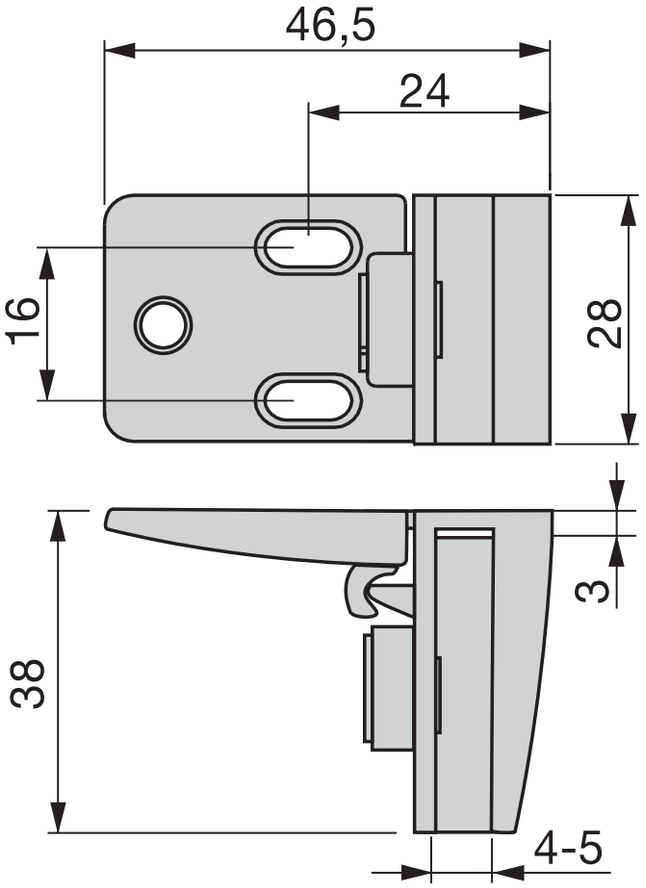
46,5
24
16
28
3
38
4-5