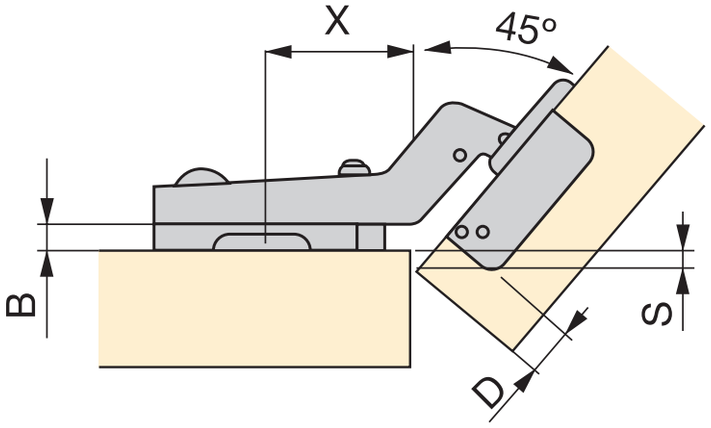
X
45°
B
S
D