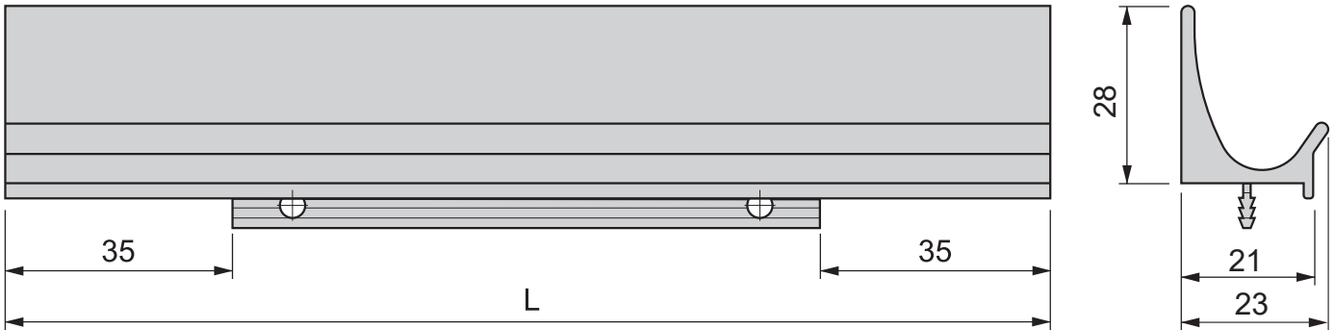
35
35
L
28
21
23