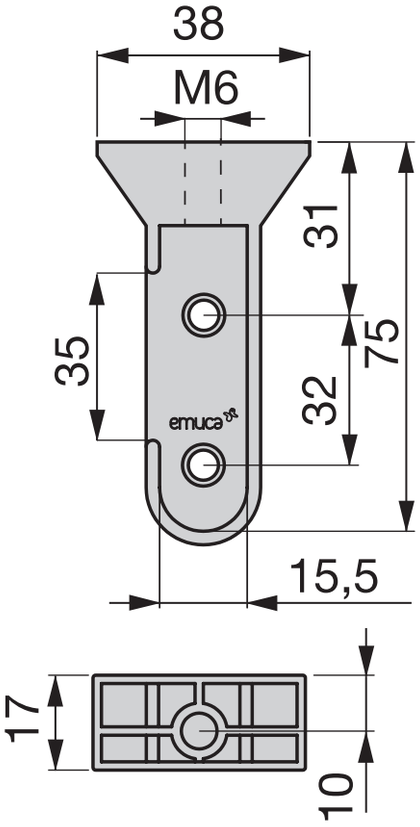
38
M6
31
75
35
32
emuca
15,5
17
10