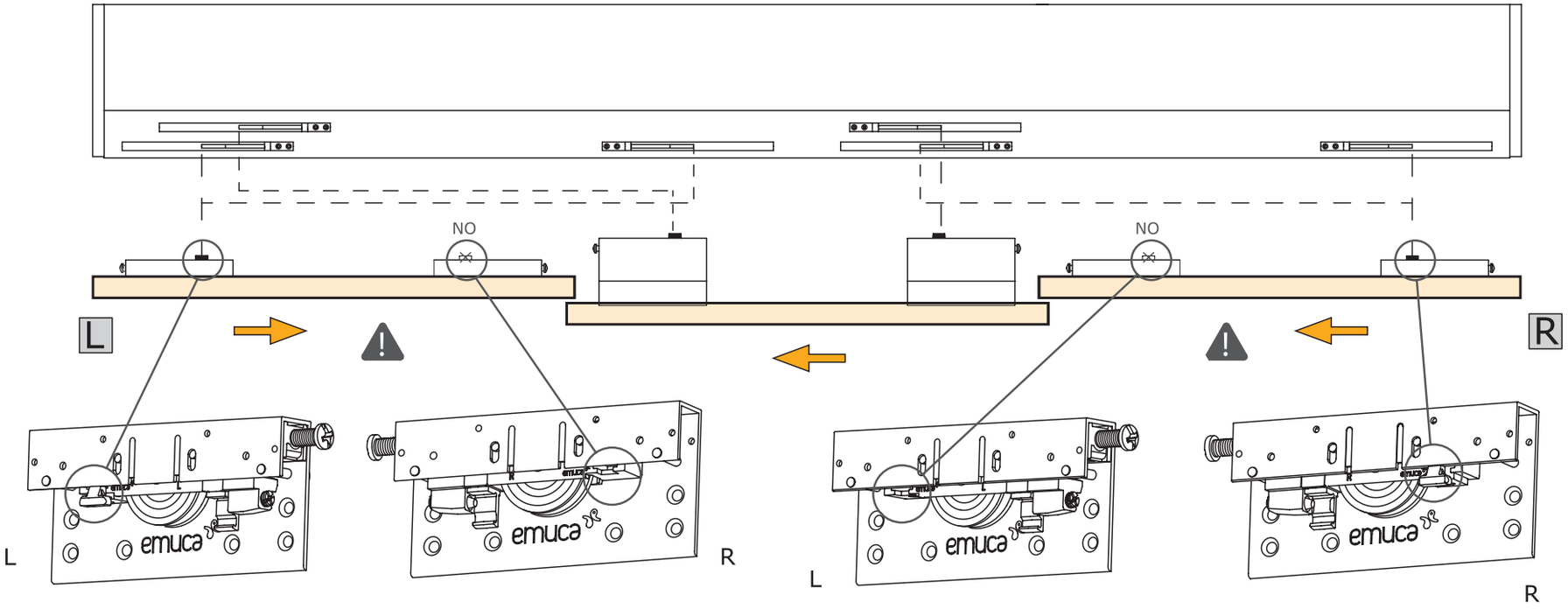
NO
NO
L
R
L
R
L
R