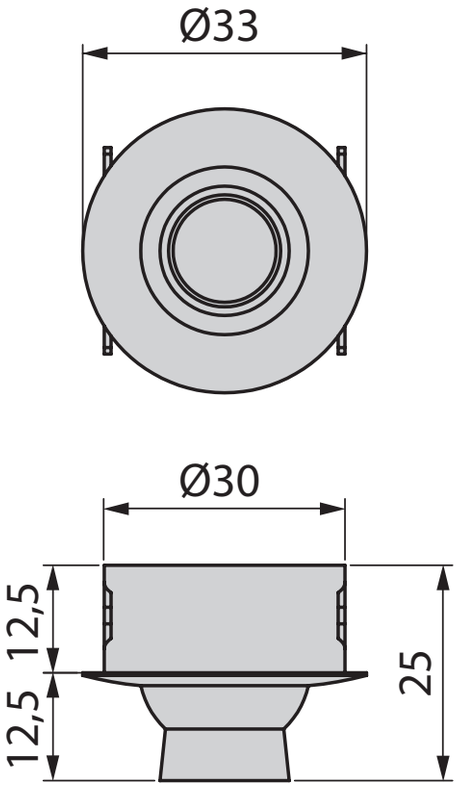
Ø33
Ø30
12,5
12,5
25