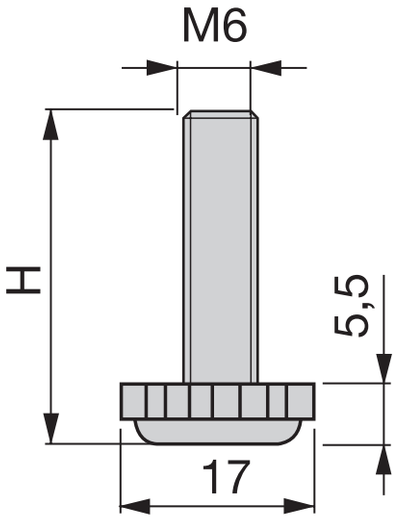
M6
H
5,5
17