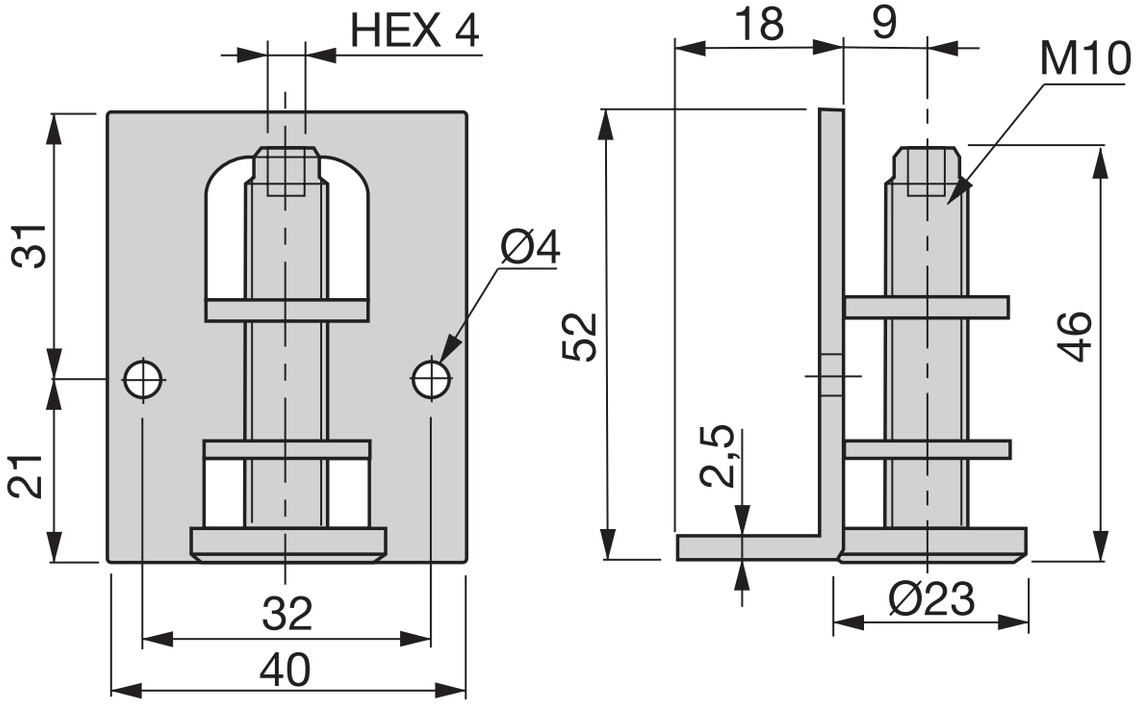
HEX 4
31
21
Ø4
32
40
18
9
M10
52
46
2,5
Ø23